rustehnika.ru

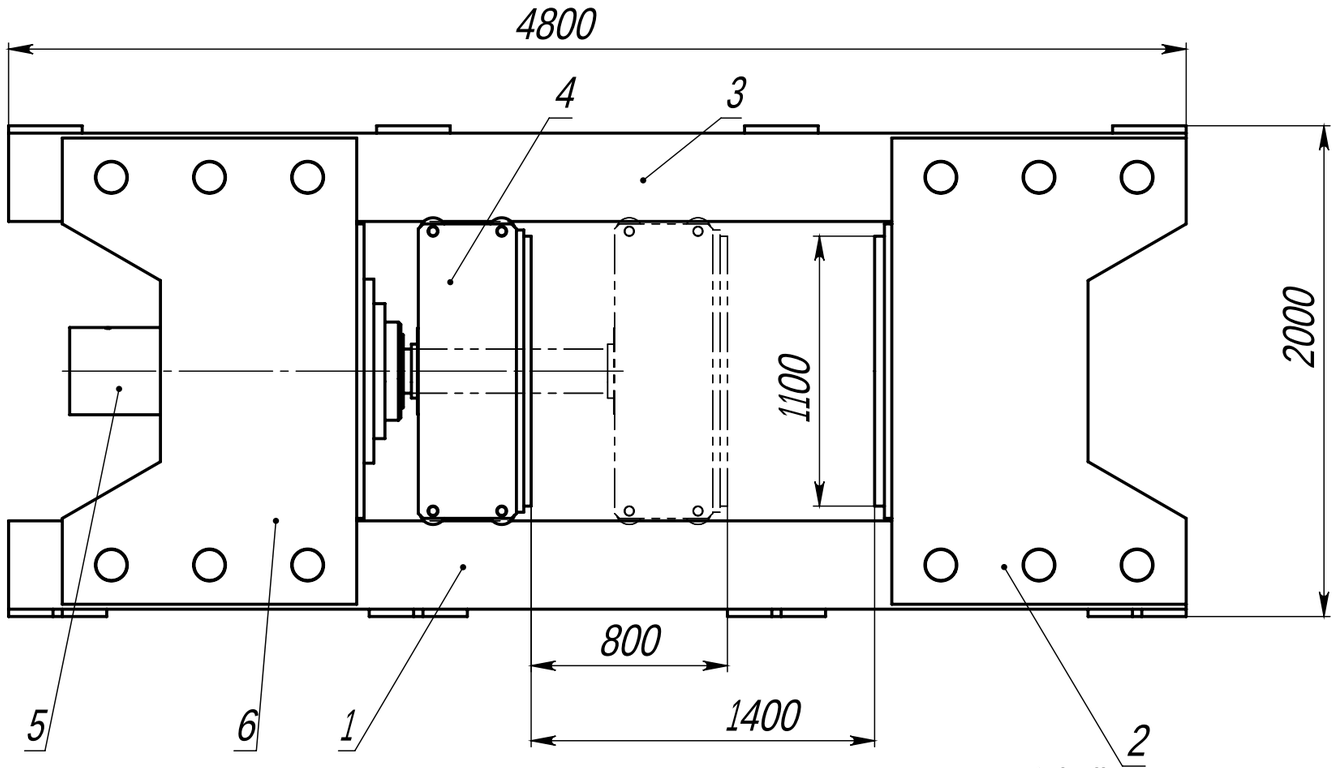

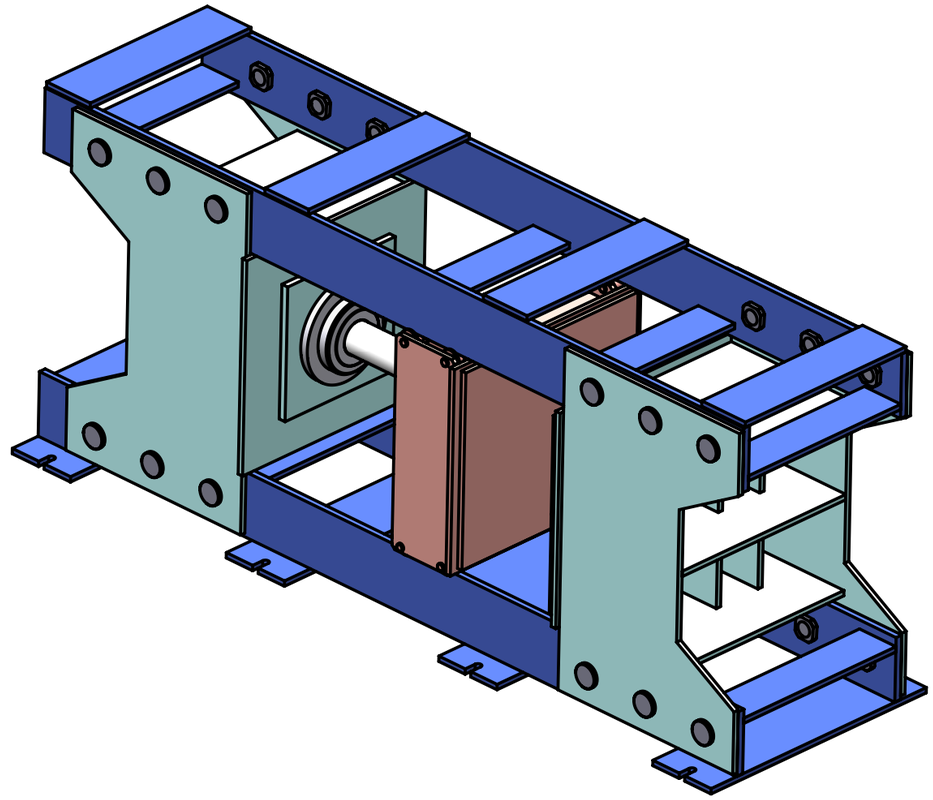

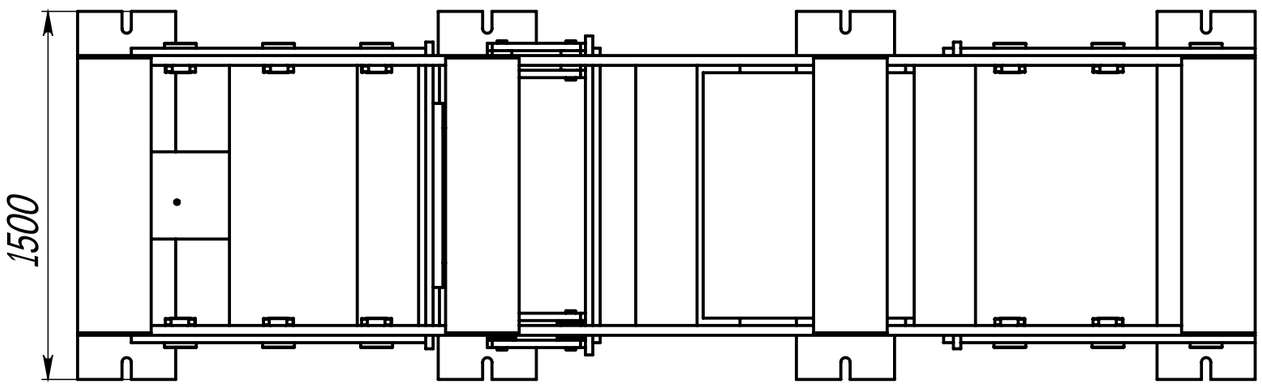

ÙžøþÐrà ž åÁGÒÌ øÒÅÒGÁÉžÁÐrå ÁÉÐrÁÒ:

1. ãÒÕÕgžÞÐrž HÒÅgÒ Ò åÐrå ÁÉžHž _____ 700 oÒÅ
2. ÜÒGÁÐrHÒgÉÞÑž æáÐrgÐrž _____ 400 ÉÅ
3. ãÑž ÂÁÉÑGÒ _____ 800 HHÒ
4. ÜÒGÁÐrHÒgÉÞè Ñ ÒÉžHÒ ÒÐrž ÁÑÑÐrgÐrÞžÁÒ _____ 17,5 g.

Формат	Зона	Позиция	Обозначение	Наименование	Кол.	Примечание
				ÜÒÑÁÑàÞèž žžÐrÞÐrÂè		
N4		1		ÜÁÉÌ ÿGÒ ÞÐrÞÞÌÌ	1	
N4		2		üÁÒÕžÅáÒ ÑžÁžžÞÌÌ	1	
N4		3		ÜÁÉÌ ÿGÒ ÕžÅøÞÌÌ	1	
N4		4		ÜÑgÐræÞ	1	
N4		5		ÄÐržÁÑÄÐrgÐrÞžÁ 400Á	1	
N4		6		üÅÒÕžÅáÒ ÐrÒžÞÌÌ	1	

ðÐrHÒ	ÜÐrâÁÉ	Ì ÑNGæHÒ.	ÜÑžÑ.	ãÒÁÉÒ	ÜÜÐrÁ.	ÜÒâáÒ	ÜÒâÁÉÒo
üÒÐrÄÒo.				17.12.19		11950	1:25
ÜÄÑÒ.							
ü. ÑÑÞÉÁ.					ÜÐrâÉ 1	ÜÐrâÉÑÒ 1	
Ü. ÑÑÞÉÁ.					НПО Автомотив		
ÄÉÒ.							

ÜÅžáá ÒÑÁÐrÐrÑÞÉÒgÉÞè Ðr 400 É

rustehnika.ru

ÜÑÑÐrÁÑÒÒg

ÃÑÁHÒÉ N3

ÜÑžh. Ðr žÒÉÒ | ÜÑžh. Ðr žÒÉÒ | ðÐrÒ. Ì žáòÐ | ÜÐrÒ. Ì | nÐrÒHÒ. ÐrÐrÒ. Ì | ÜÑžh. Ðr žÒÉÒ | ÜÑžh. Ðr žÒÉÒ | ÜÑžh. Ðr žÒÉÒ

SWR-PDM: 1D чертежа , версия , итерация / 1D модели , версия , итерация

ÂÒÐrgÐ: àžÅÉžÿÒ ÜÅžáá ÒÑÁÐrÐrÑÞÉÒgÉÞè Ðr 400É / HÑžžgÐr ÜÅžáá ÒÑÁÐrÐrÑÞÉÒgÉÞè Ðr 400É